Насосы гидравлические

Основные параметры и характеристики насосов

Технические данные	Обозначение (наименование)			
	ГН-350	ГН-350-01	ГН-450	ГН-450-011
Диаметр поршня, мм.	30	38	45	45
Ход поршня, мм.	70	58	130	130
Рабочий объем жидкости за цикл, $см^3$, не менее	45	60	180	180
Рабочее давление при F = 15 кгс на рычаге и длине рычага 700 мм., Рном, $кгс/см^2$	35	27	15	15
Допустимое давление на выходе насоса Рд, $кгс/см^2$	100	80	70	70
Испытательное давление Ри, $кгс/см^2$	150	120	105	105
Присоединительная резьба	М20х1,5	М20х1,5	М33х2	М33х2
Габариты, мм.	450х320х130	630х290х138	620х460х190	430х295х182
Масса, кг.	10,5	11,5	20,0	

По вопросам продаж и поддержки обращайтесь:
Екатеринбург (343)384-55-89, Казань (843)206-01-48, Краснодар (861)203-40-90,
Москва (495)268-04-70, Санкт-Петербург (812)309-46-40
Единый адрес: pge@nt-rt.ru
progress.nt-rt.ru

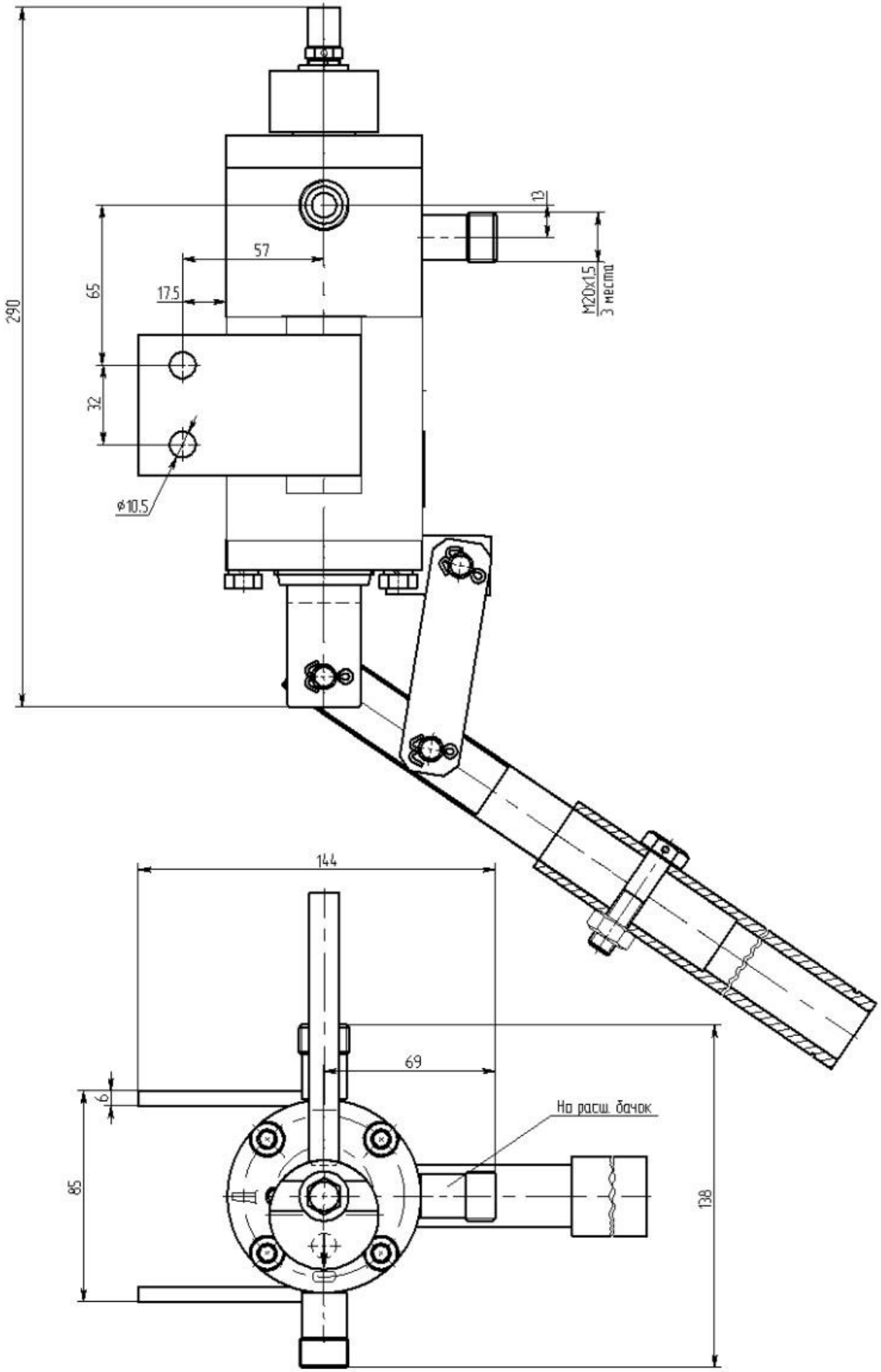

Насосос гидравлический ГН-350-01

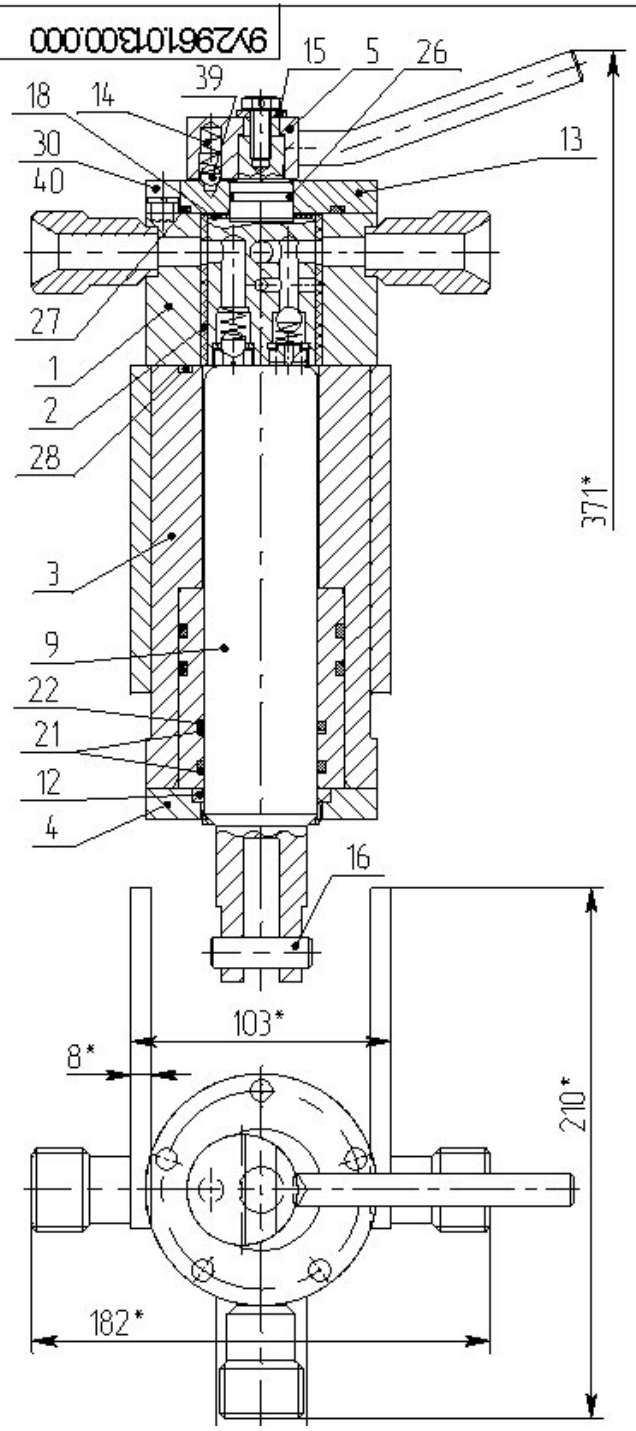

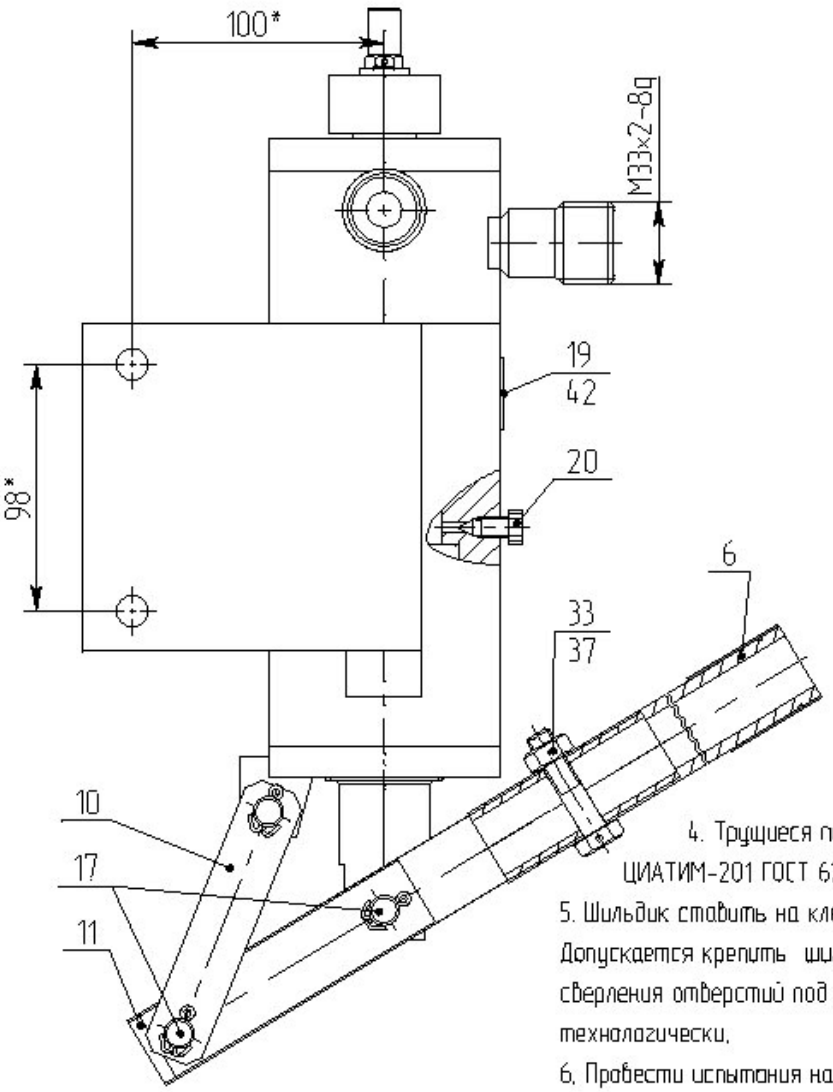

1.* Размеры для справок.

2. Покрытие наружней поверхности: эмаль МЛ-12 серого цвета ГОСТ 9754-76. Температура сушки не > 80°.

3. Гравировка: буквы 10,3,Д1; стрелку-указатель залить эмалью НЦ-132 красного цвета ГОСТ 6631-74.

4. Трущиеся поверхности смазать смазкой ЦИАТИМ-201 ГОСТ 6267-74.

5. Шильдик ставить на клей К-300-61 ОСТ 180215-84. Допускается крепить шильдик заклепками. Глубина сверления отверстий под заклепки определяется технологически.

6. Провести испытания насоса согласно ТУ 141-018-07511910-98.

					9У2.961013.00.000			
Изм.	Лист	№докум.	Подп.	Дата	Насос гидравлический ПН-450-011	Лит.	Масса	Масштаб
Разраб.								1:2
Пров.						Лист	Листов	
Т.контр.								
Н.контр.								

Перв. примен. | Справ. № | Подп. и дата | Инв.№дубл. | Взамен инв.№ | Подп. и дата | Инв.№подл.

По вопросам продаж и поддержки обращайтесь:
Екатеринбург (343)384-55-89, Казань (843)206-01-48, Краснодар (861)203-40-90,
Москва (495)268-04-70, Санкт-Петербург (812)309-46-40
Единый адрес: pge@nt-rt.ru
progress.nt-rt.ru